OPTIMO OP3-OP5 V.1

RO **OPERATOR LINIAR ELECTROMECANIC PENTRU PORȚI BATANTE**

CARACTERISTICI TEHNICE

LIFE home integration își rezervă dreptul de a modifica caracteristicile tehnice în orice moment și fără notificare prealabilă, fără a modifica utilizarea și funcția intenționată a produsului.

OPTIMO: Operator electromecanic ireversibil cu sursă de alimentare de 230V sau 24V pentru porți batante cu sau fără codificator optic, cu sau fără întrerupătoare de limită și cu plăci de oprire.

NUME		OP3	OP3 UNI	OP3L	OP3L UNI	OP5	OP5 UNI	OP5L	OP5L UNI	OP324	OP324 UNI	OP524	OP5 UNI
Alimentare motor	V	230 V ac 50 Hz								24V dc			
Putere	W	210								80			
Intrare	A	1,3								3,5			
Capacitor	µF	8								NO			
Împingere	N	2000								1800			
Ungere	Type	grease											
Miscare netă a tijei	mm	300				450				300		450	
Dispozitiv de protecție termică	°C	140								NU			
Placă de oprire		-	DA	-	DA	-	DA	-	DA	-	DA	-	DA
Întrerupătoare de limită electromecanice		DA	-	DA	-	DA	-	DA	-	DA	-	DA	-
Codificator optic		DA	NU	DA	NU	DA	NU	DA	NU	DA	NU	DA	NU
Cablu conectat	CENELEC	H07RN-F											
Temperatura de functionare	°C	de la -20 la +70											
Clasa de protectie	IP	54											
Viteza	m/min.	0,96		0,6		0,96		0,6		0,96		0,96	
Timp de deschidere la 90°	S	19		30		28		45		19		28	
Ciclu de functionare	%	35		30		35		30		80		80	
Timp de lucru nominal	min.	10		7,5		10		7,5		20		20	
Clasa de izolare a motorului		F								D			
Timp de reîncărcare a bateriei *	h	-								48			
Cicluri de deschidere cu baterie încărcată	N°	-								15		10	
Greutate operator	kg	8,5				9,5				8,5		9,5	
Dimensiuni totale		95x106L=860				95x106L=1010				5x106L=860		95x106L=1010	
A se utiliza în mediu acid, salin sau potențial exploziv						NU							

INSTALARE

Limite de utilizare
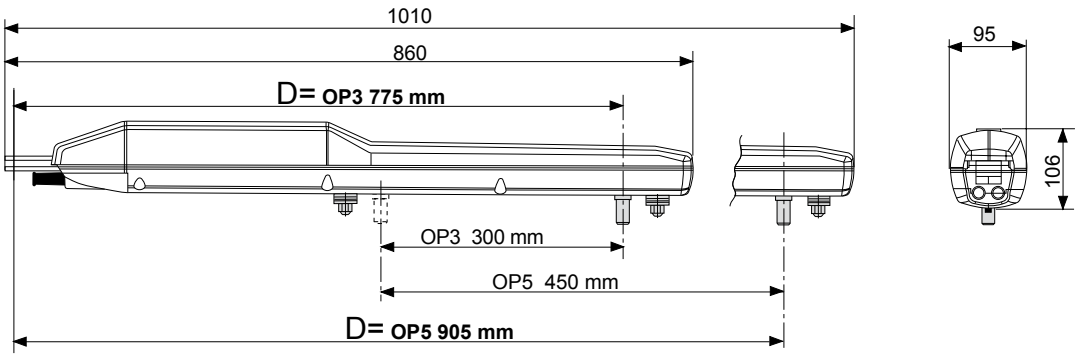
Tipul porții, înălțimea și forma Portii și condițiile climatice impun anumite limite de utilizare și trebuie luate în considerare cu atenție în timpul instalării. Următorul tabel trebuie considerat un ghid aproximativ.